USB ／ RS−422,RS−485　インターフェースコンバータ 外形図
型番：SI−35USB

株式会社ラインアイ
単位　：mm

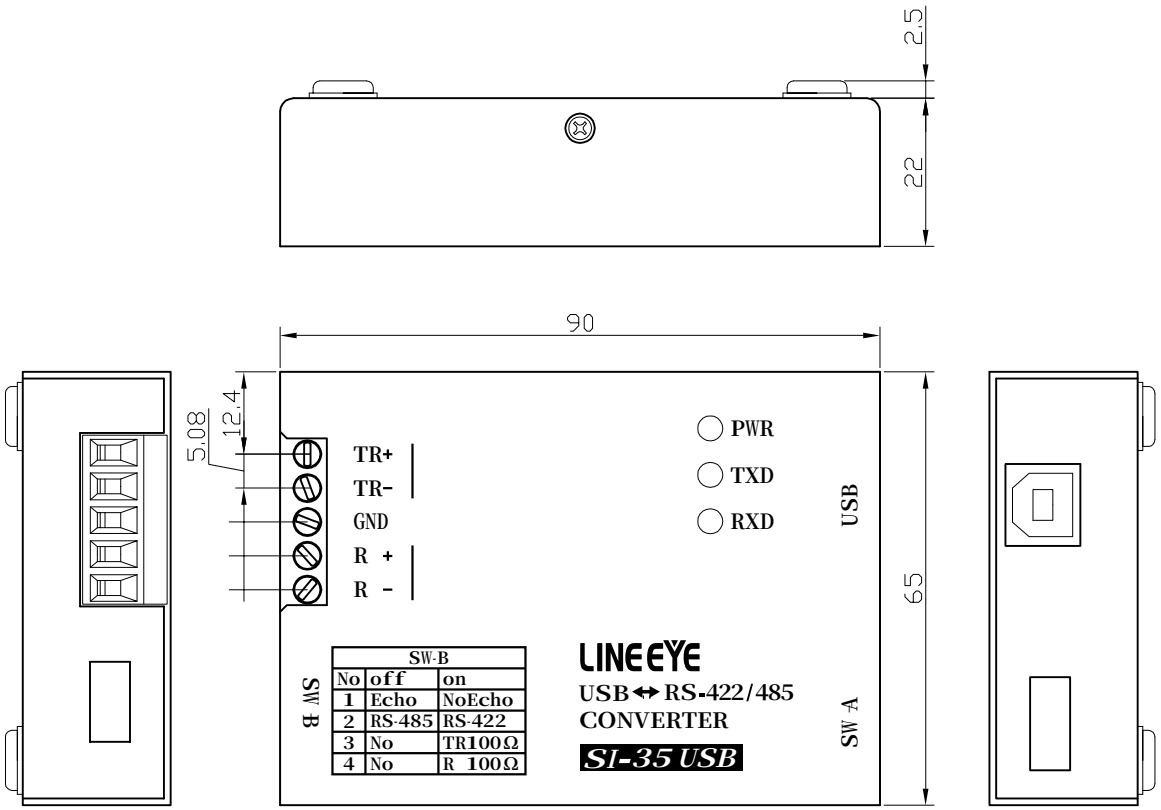

SW-B		
No	off	on
1	Echo	NoEcho
2	RS-485	RS-422
3	No	TR100Ω
4	No	R 100Ω

LINEEYE